KTA杯　18U関東ジュニアテニストーナメント2012

【女子シングルス】

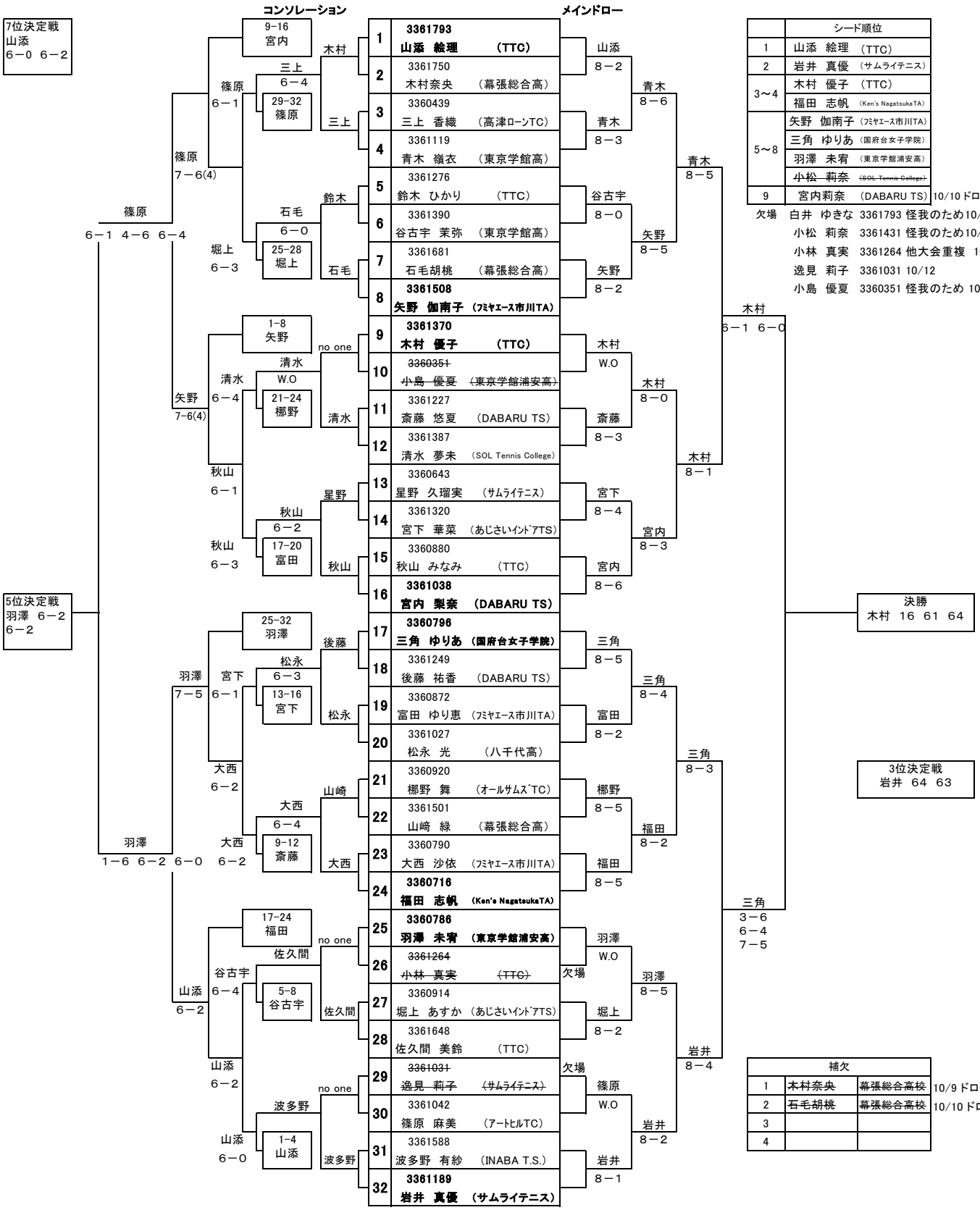

	シード順位
1	山添　絵理　（TTC）
2	岩井　真優　（サムライテニス）
3～4	木村　優子　（TTC）
	福田　志帆　（Ken's NagatsukaTA）
5～8	矢野　伽南子（ﾌﾐﾔｴｰｽ市川TA）
	三角　ゆりあ（国府台女子学院）
	羽澤　未宥　（東京学館浦安高）
	~~小松　莉奈　（SOL Tennis College）~~
9	宮内莉奈　（DABARU TS）10/10 ドロー番号16へ

欠場　白井　ゆきな　3361793 怪我のため10/9
小松　莉奈　3361431 怪我のため10/10
小林　真実　3361264 他大会重複　10/11
逸見　莉子　3361031 10/12
小島　優夏　3360351 怪我のため 10/13

補欠		
1	~~木村奈央~~	~~幕張総合高校~~ 10/9 ドロー番号2へ
2	~~石毛胡桃~~	~~幕張総合高校~~ 10/10 ドロー番号7へ
3		
4		

10月13日(土)　千葉県総合スポーツセンター天台テニスコート
10月14日(日)　千葉県立柏の葉公園庭球場